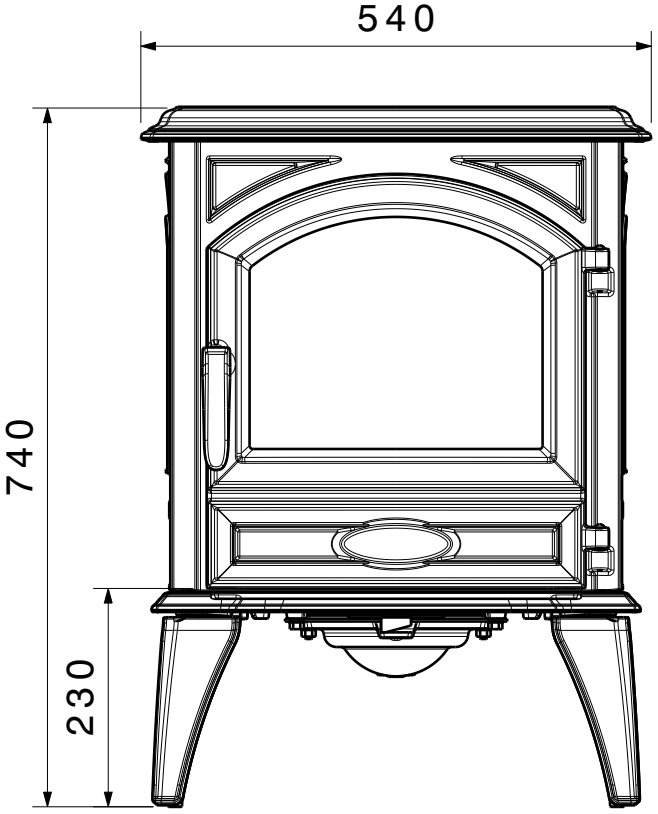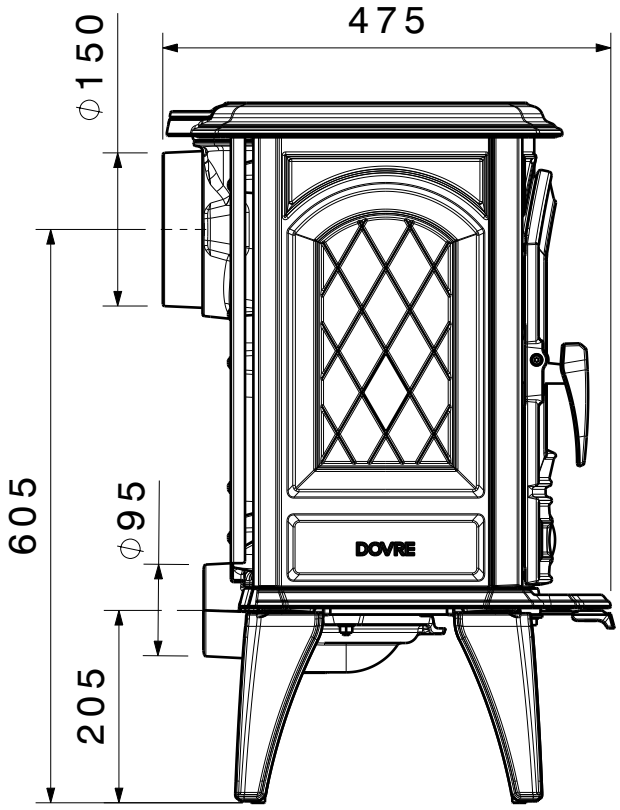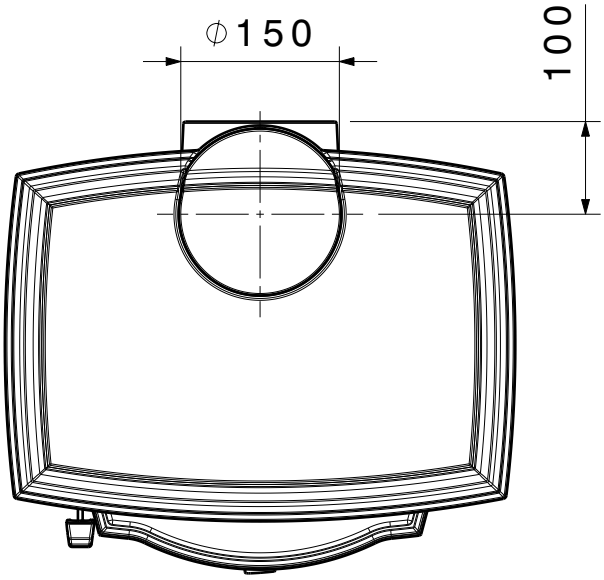540W